ТРИМЕТ
625 019 ТЮМЕНЬ
ул. Республики, 278а,
строение 1
+7 (3452) 520-672
www.trimet.ru
zakaz@trimet.ru

СОВРЕМЕННЫЕ ЗАБОРЫ ЖАЛЮЗИ КОМПАНИИ «ТРИМЕТ»

1. Где могут быть установлены секции забора Жалюзи?

Забор Жалюзи может быть установлен на профильные металлические столбы и на кирпичные столбы. Дизайн некоторых заборов предусматривает металлический каркас, который предварительно изготавливается из профильных (прямоугольных или квадратных) труб небольшого размера.

2. Как крепится заборная секция Жалюзи к столбам?

Монтаж заборной секции Жалюзи начинается с крепления боковых вертикальных направляющих П-образных планок к опорным столбам, которые затем наполняются ламелями. Для крепления планок к металлическим столбам рекомендуется использовать кровельные саморезы диаметром 5,5*19 мм, при креплении планок к кирпичу - дюбель-гвозди 6*60 мм. Размещайте крепеж на планке с шагом 25 см.

3. Как и на каком расстоянии размещать ламели Жалюзи?

Монтаж ламелей начинают снизу. Общая высота ламели 100 мм. Рекомендованное **расстояние между ламелями 70 мм,** т. е. **14-15 шт. на 1 м.** высоты забора. Расположив ламели на таком расстоянии, Вы обеспечите воздухопроницаемость забора, шумоподавление и отсутствие видимых с улицы «щелей» в ограждении. Ламели крепятся в передней и задней части к вертикальным планкам саморезами диаметром 4,2 мм или заклепками вытяжными диаметром 3,2 мм. **4 шт. на 1 ламель.** Завершается секция верхней горизонтальной П-образной планкой, которая крепится к боковым планкам саморезами или заклепками (**2 шт. на планку**).

ТРИМЕТ
625 019 ТЮМЕНЬ
ул. Республики, 278а,
строение 1
+7 (3452) 520-672
www.trimet.ru
zakaz@trimet.ru

Секция ограждения Жалюзи

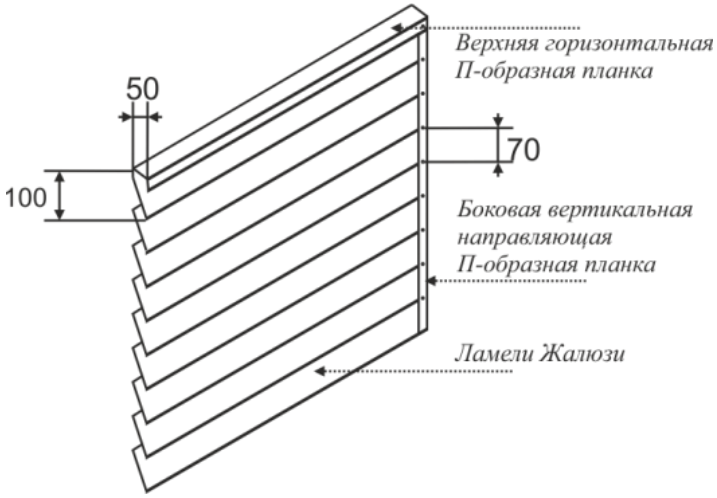

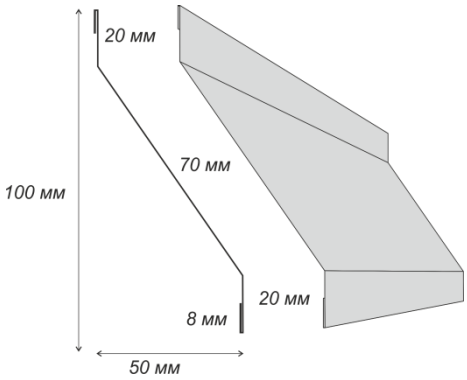

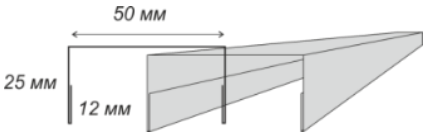

Высота секции: от 500 мм
Длина ламели (секции): 500 – 3000 мм
Ширина П-планки (ширина секции): 50 мм
Элементы: Ламели Жалюзи 20*70*20 мм – 14-15 шт. на 1 м. высоты
П-образные планки 25*50*25 мм - 2 шт. в соответствии с высотой заборной секции, 1шт. в соответствии с шириной заборной секции.
Крепление: заклепки вытяжные 3,2*8 мм или саморезы ПШ 4,2*13 мм, ПШ 4,2*16 мм - 4 шт. на 1 ламель, 2 шт. на завершающую П-образную планку.

Покрытие	П-планка	Ламели Жалюзи	
Более 20 оттенков!	руб/м.п.	руб/м.п.	руб/ кв. м.*
Полимерное покрытие	50	50	от 700 до 750
Полимерное покрытие с грунтом	55	55	от 770 до 825
Полимерное покрытие «Бархат»	60	60	от 840 до 900
Полимерное двухстороннее покрытие	65	65	от 910 до 975
Полимерное покрытие Printech	75	75	от 1050 до 1125

** руб/ кв. м. с учетом рекомендованного расстояния между ламелями 70 мм (от 14 до 15 шт. на 1 кв. м.) без учета стоимости планок*

Вы можете приобрести дополнительные материалы для строительства:

Вертикальный опорный столб	Труба профильная 100 × 100 мм, 80 × 80 мм
Металлический каркас	Труба профильная 40 × 20 мм, 20 × 20 мм
Заглушки на трубы	Заглушки 100×100, 80×80, 40× 20, 20× 20
верхняя парапетная планка	Планка П-образная 25*50*25 мм
Нижняя парапетная планка	Гнутый элемент индивидуального размера
Крепление	Саморезы ПШС 4,2*13; 4,2*16; Заклепка вытяжная 3,2*8 Саморез кровельный 5,5 , дюбель гвоздь 6*60

По дополнительным вопросам обращайтесь в отдел продаж 8 (3452) 520672.